회사명:
작성자:
전화번호:

날짜: 2018-12-28

수량	상세 설명
1	MTS 40-70 R46 D8.6

주의! 실제 제품과 제품 사진은 다를 수도 있습니다.

제품 번호: 요청 사항

Screw spindle pump designed for pumping of cooling lubricants and cutting oils water/oil emulsion min. 3% for machine tool applications. The pump is designed to be mounted on top of tanks with pump immerged in the pumped liquid.

The pump has the following characteristics:

- High efficiency ensures very low heat input into the cooling lubricant.
- Axial thrust completely neutralised hydrostatically.
- Very wear resistant due specially hardened surfaces.
- D8.6 - mechanical shaft seal according to EN 12756.
- Power transmission via cast iron flexible coupling.

The motor is a 3-phase AC motor.

유체:

이송 유체:	Emulsion
최대 용액 온도:	80 °C
동작 중 액체 온도:	20 °C
밀도:	998.2 kg/m³

기술적인:

펌프 데이터의 근거가 된 펌프 스피드:	3500 rpm
측정유량:	72.4 l/min
1차 샤프트 씰:	D8.6
명판 인가:	CE,EAC

설치:

최고 주위온도:	60 °C
최대 운전 압력:	70 bar
펌프 흡입:	SAE 1 1/2"
펌프 토출:	G 3/4" / SAE 1"
침수 깊이:	0 mm
모터의 플랜지 사이즈:	FF300

전기 데이터:

모터 타입:	160MD
IE 효율 등급:	IE2 - IE3
정격 출력 - P2:	15 kW
요구된 펌프의 파워 (P2):	12.5 kW
메인 주파수:	60 Hz
정격 전압:	3 x 380-480D/660-690Y V
정격 전류:	28,0-22,4/16,2-15,6 A
전류 스타팅:	580-890 %
cos phi - 전원 요소:	0.90-0.86
정격 속력:	3520-3550 rpm

수량	상세 설명
	효율: IE2 90,2% - IE3 91,0% 최대 부하 시 모터 효율: 90.2-91.0 % 3/4 부하 시 모터 효율: 92.4 % 1/2 부하 시 모터 효율: 92.4 % 폴 개수: 2 외함 등급 (IEC 34-5): 55 Dust/Jetting 절연 등급 (IEC 85): F 기타: 순수 중량: 134 kg

회사명:
작성자:
전화번호:

날짜: 2018-12-28

요청 사항 MTS 40-70 R46 D8.6 60 Hz

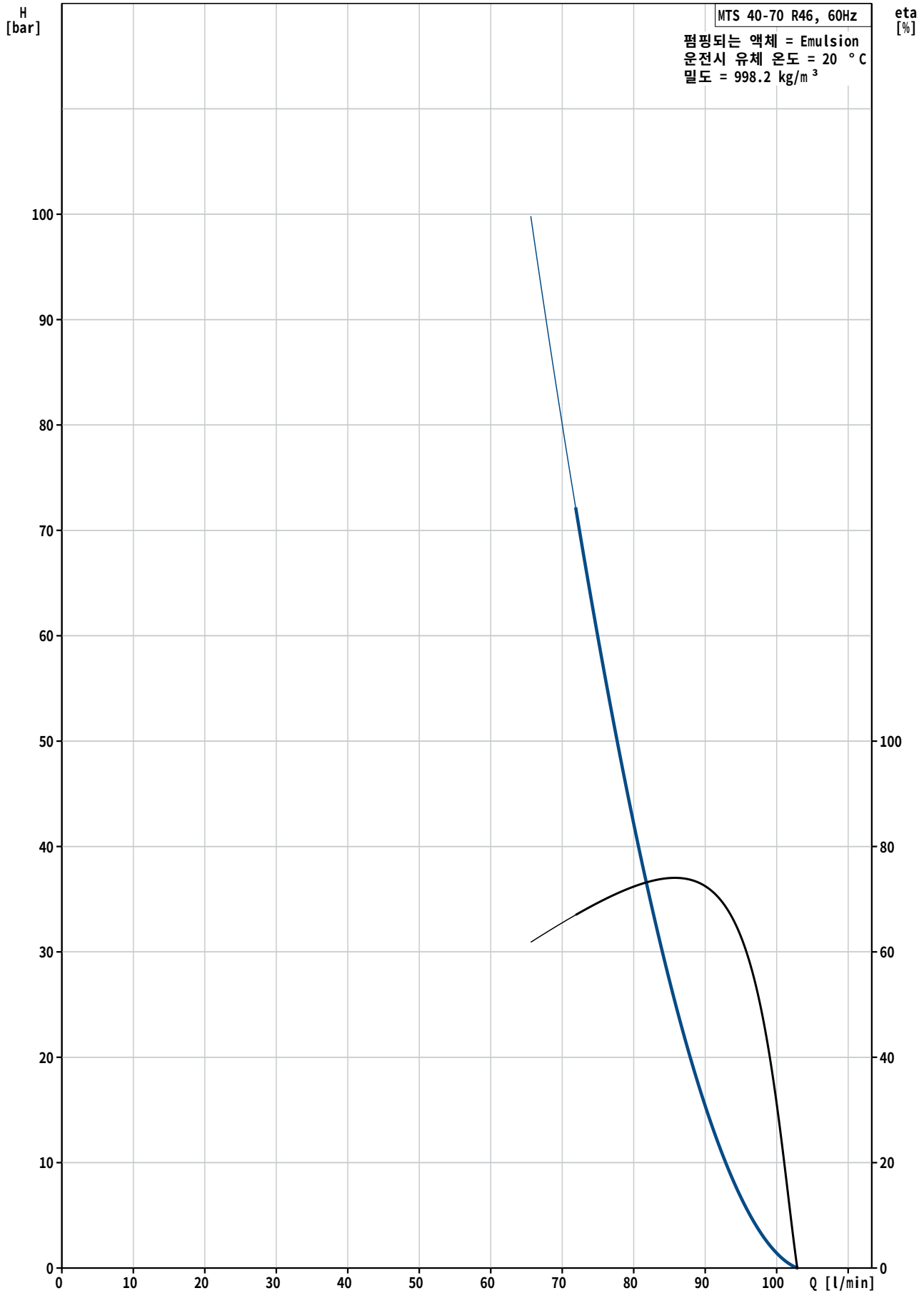

회사명:
작성자:
전화번호:

날짜: 2018-12-28

설명	값
일반 정보:	
제품명:	MTS 40-70 R46 D8.6
제품 번호:	요청 사항
EAN 번호:	요청 사항
기술적인:	
펌프 데이터의 근거가 된 펌프 스피드:	3500 rpm
측정유량:	72.4 l/min
1차 샤프트 씰:	D8.6
명판 인가:	CE,EAC
모델:	A
설치:	
최고 주위온도:	60 °C
최대 운전 압력:	70 bar
펌프 흡입:	SAE 1 1/2"
펌프 토출:	G 3/4" / SAE 1"
침수 깊이:	0 mm
모터의 플랜지 사이즈:	FF300
설치:	DRY
유체:	
이송 유체:	Emulsion
최대 용액 온도:	80 °C
동작 중 액체 온도:	20 °C
밀도:	998.2 kg/m³
전기 데이터:	
모터 타입:	160MD
IE 효율 등급:	IE2 - IE3
정격 출력 - P2:	15 kW
요구된 펌프의 파워 (P2):	12.5 kW
메인 주파수:	60 Hz
정격 전압:	3 x 380-480D/660-690Y V
정격 전류:	28,0-22,4/16,2-15,6 A
전류 스타팅:	580-890 %
cos phi - 전원 요소:	0.90-0.86
정격 속력:	3520-3550 rpm
효율:	IE2 90,2% - IE3 91,0%
최대 부하 시 모터 효율:	90.2-91.0 %
3/4 부하 시 모터 효율:	92.4 %
1/2 부하 시 모터 효율:	92.4 %
폴 개수:	2
외함 등급 (IEC 34-5):	55 Dust/Jetting
절연 등급 (IEC 85):	F
모터 보호:	PTC
모터 번호:	87420022
컨트롤:	
Pos term 박스:	12 o'clock
기타:	
순수 중량:	134 kg
최소 오일 농축:	3 %
피치 각도:	46

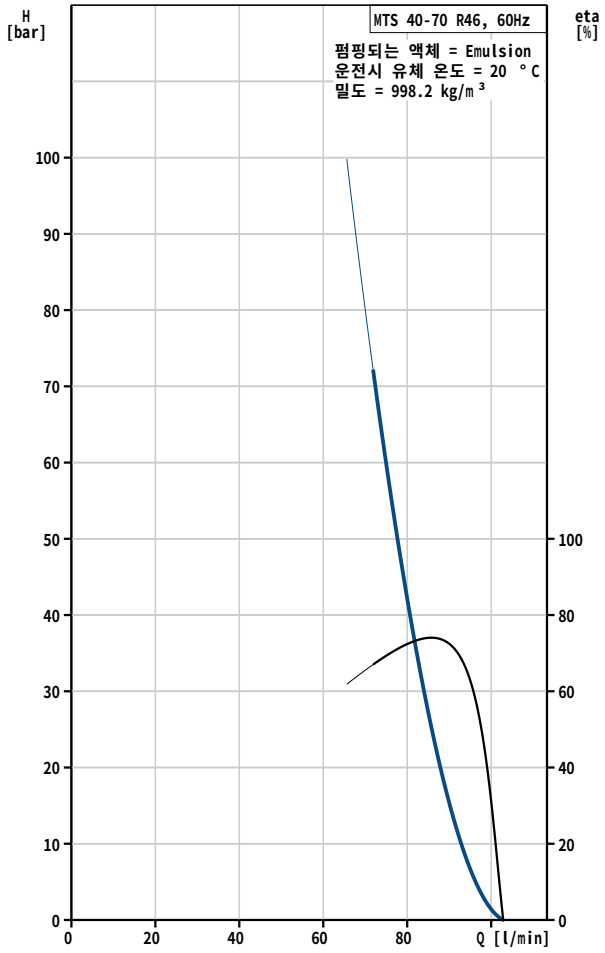

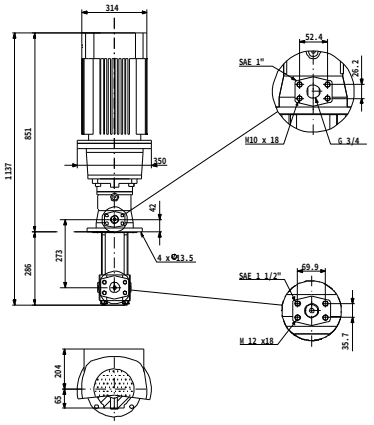

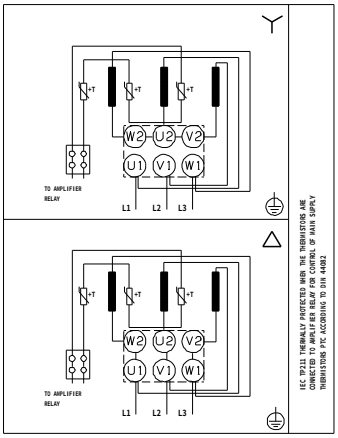

회사명:
작성자:
전화번호:

날짜: 2018-12-28

요청 사항 MTS 40-70 R46 D8.6 60 Hz

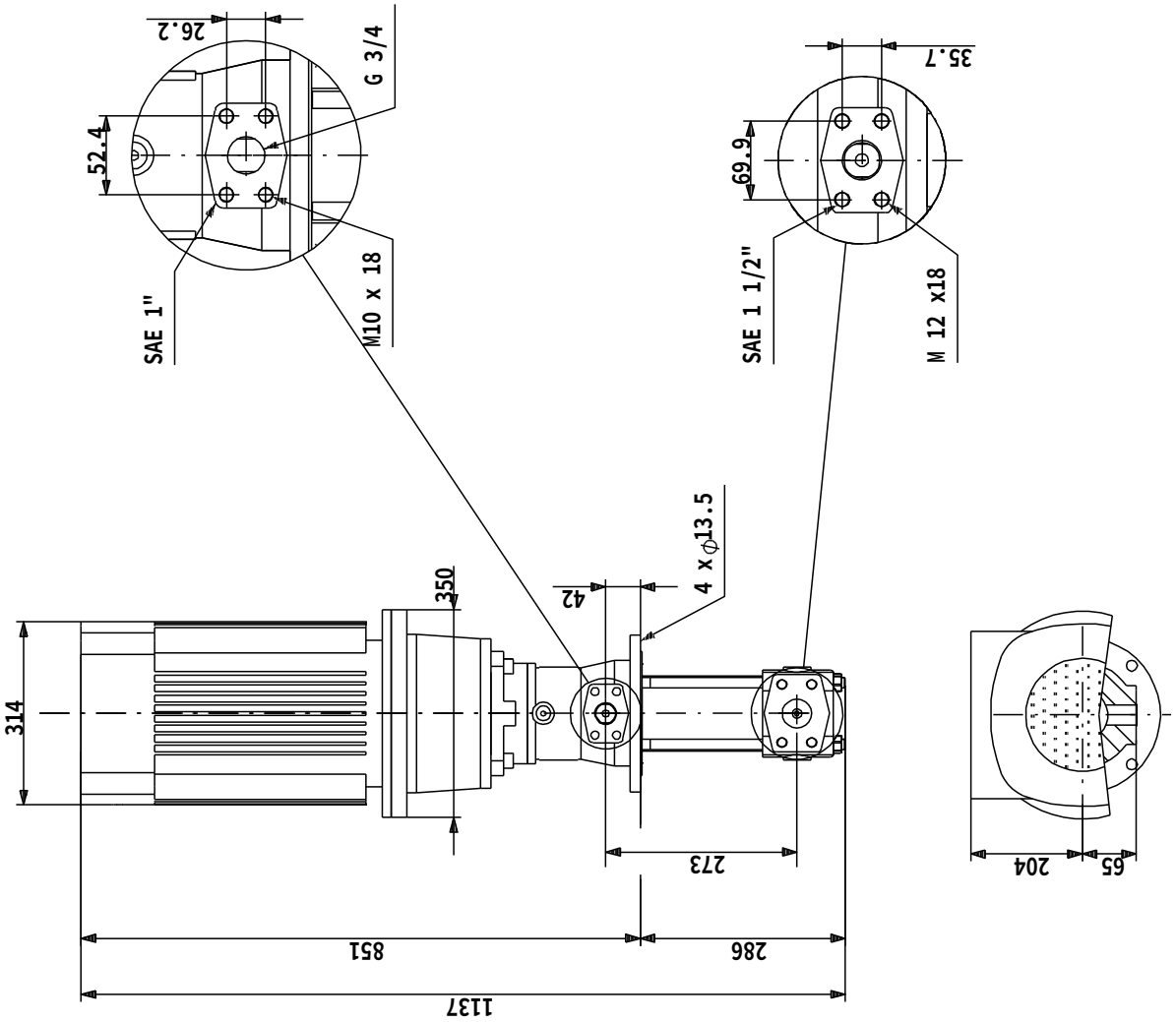

유의! 따로 명기되지 않은 이상, 모든 단위는 [mm]입니다.
주의: 이 간략화된 도면은 모든 세부 사항을 보여주지 않습니다

회사명:
작성자:
전화번호:

날짜: 2018-12-28

요청 사항 MTS 40-70 R46 D8.6 60 Hz

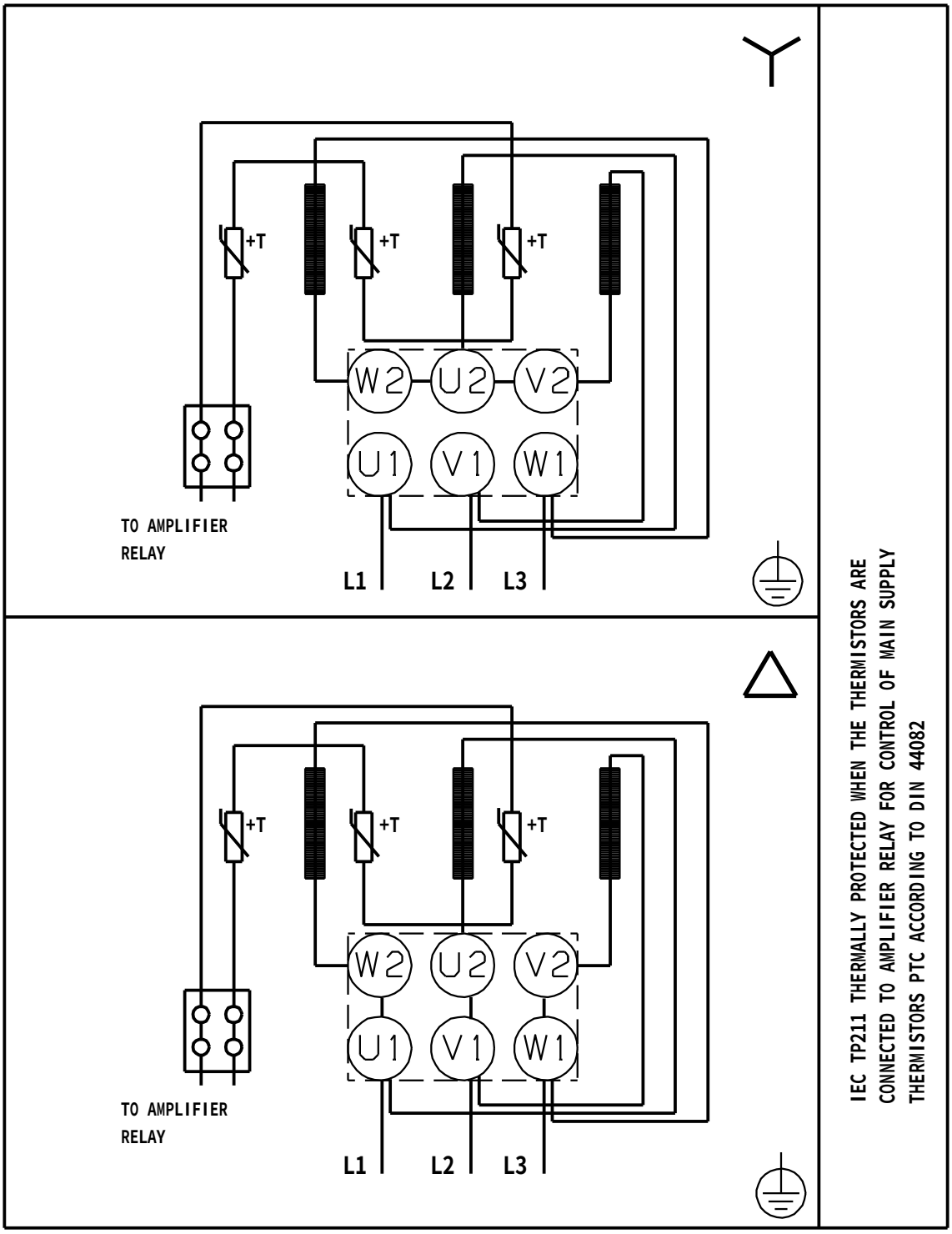

주의! 다른 지시사항이 없으면 모든 단위는 [mm] 입니다.